气动刀闸阀

产品概述

刀型闸阀的闸板底部带有刀型斜切口，具有切断介质的功能，以及超短的阀体结构长度，使得阀门关闭不受介质阻塞。因此，本阀特别适用于介质中含泥浆、矿渣等颗粒物纤维的管道上。与直行程气缸及其它气动元件配套，组成气动刀型闸阀，可轻松实现集中、远距离对阀门进行自动化控制，能极大的提高生产效率，节约人力资源、时间和安全性。刀型闸阀的启闭件是闸板，闸板的运动方向与流体方向相垂直，手动刀型闸阀只能作全开和全关，不能作调节和节流。本阀门一般用于纸浆、煤灰、化工原料、污水、食品等介质的流通启闭。

产品特点

- 重量轻：超短结构长度，节省材料，可使管路系统整体重量大大减轻。
- 占用空间小：阀门超短结构，占用空间小，能有效支持管道的强度，可减少管道振动的可能性。
- 耐磨防堵措施完美：闸板选用奥氏体不锈钢，耐腐性能大大提高，可有效的防止由于闸板腐蚀引起的密封泄漏。
- 轻便灵活：上密封填料采用柔性 PTFE ，密封可靠、操作轻便灵活。
- 浆料专用：闸板具有闸刀的功能，能有效的闸断介质中各类杂物。
- 经济实用：价格相对便宜，易于安装，便于维修，使用寿命长。
- 控制方式齐全：气动装置即可选用双作用式控制，也可选用单作用式控制。

采用标准

项目名称	采用标准
设计制造验收	GB/T8691-1998
阀门结构长度	GB/T15188.2-1994
阀门法兰连接	GB/T9113.1-2000 JB/T79
阀门检验	JB/T13927-1992

性能参数

产品名称	气动刀型闸阀	气源类型	清洁、无腐蚀性空气
连接形式	对夹式	气源压力	最高8Bar，最低4Bar，一般5.5Bar
公称通径	DN50-DN600	气源接口	G1/4"
公称压力	PN10/PN16	电磁阀电压	AC220V，DC24V
试验压力	壳体试验：公称压力×1.5倍密封试验：公称压力×1.1倍	附件可选	电磁阀、回信器、气源处理三联件（减压器、过滤器、油雾器）
外表喷涂	不锈钢本体，其它材质喷漆		
驱动形式	气动执行器	启闭时间	≤0.5-10S
适用温度	软密封：≤80℃，碳素钢：≤425℃，不锈钢：≤600℃	环境温度	-20～70℃
适用介质	纸浆、木浆、泥浆、粉尘、矿砂、炉渣、废水、油等		

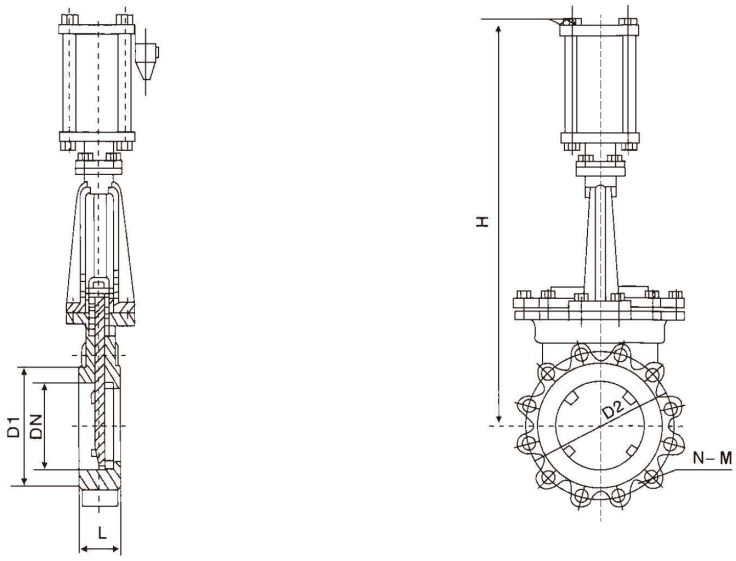

零部件可选材料

零件名称	可选材料
阀体、阀盖	碳钢、不锈钢
闸板	不锈钢
密封圈	橡胶EPDM/NBR、四氟、不锈钢、合金钢
阀轴	不锈钢
填料	四氟、石棉盘根
紧固件	碳钢镀锌、不锈钢
驱动	铝制气缸

主要外形尺寸

规格		L	D1	D2		N-M		H
mm	in			PN10	PN16	PN10	PN16	
DN50	2"	50	100	125		4-16		285
DN65	2.5"	50	120	145		4-16		298
DN80	3"	50	135	160		8-16		315
DN100	4"	50	155	180		8-16		365
DN125	5"	50	185	210		8-16		400
DN150	6"	60	210	240		8-20		475
DN200	8"	60	265	295		8-20	12-20	540
DN250	10"	70	320	350	355	12-20	12-22	630
DN300	12"	80	368	400	410	12-20	12-22	780
DN350	14"	90	428	460	470	16-20	16-22	885
DN400	16"	100	482	515	525	16-22	16-27	990
DN450	18"	120	532	565	585	20-22	20-27	1100
DN500	20"	120	585	620	650	20-22	20-30	1200
DN600	24"	120	685	725	770	20-27	20-33	1450